ED05

13

NI-NIB
ELECTRICAL DIAGRAM
دیاگرام الکتریکی

M (دسته سیم محفظه موتور)
I (دسته سیم داشبورد)
R (دسته سیم شاسی)
A (دسته سیم آلترناتور)
E (دسته سیم موتور)

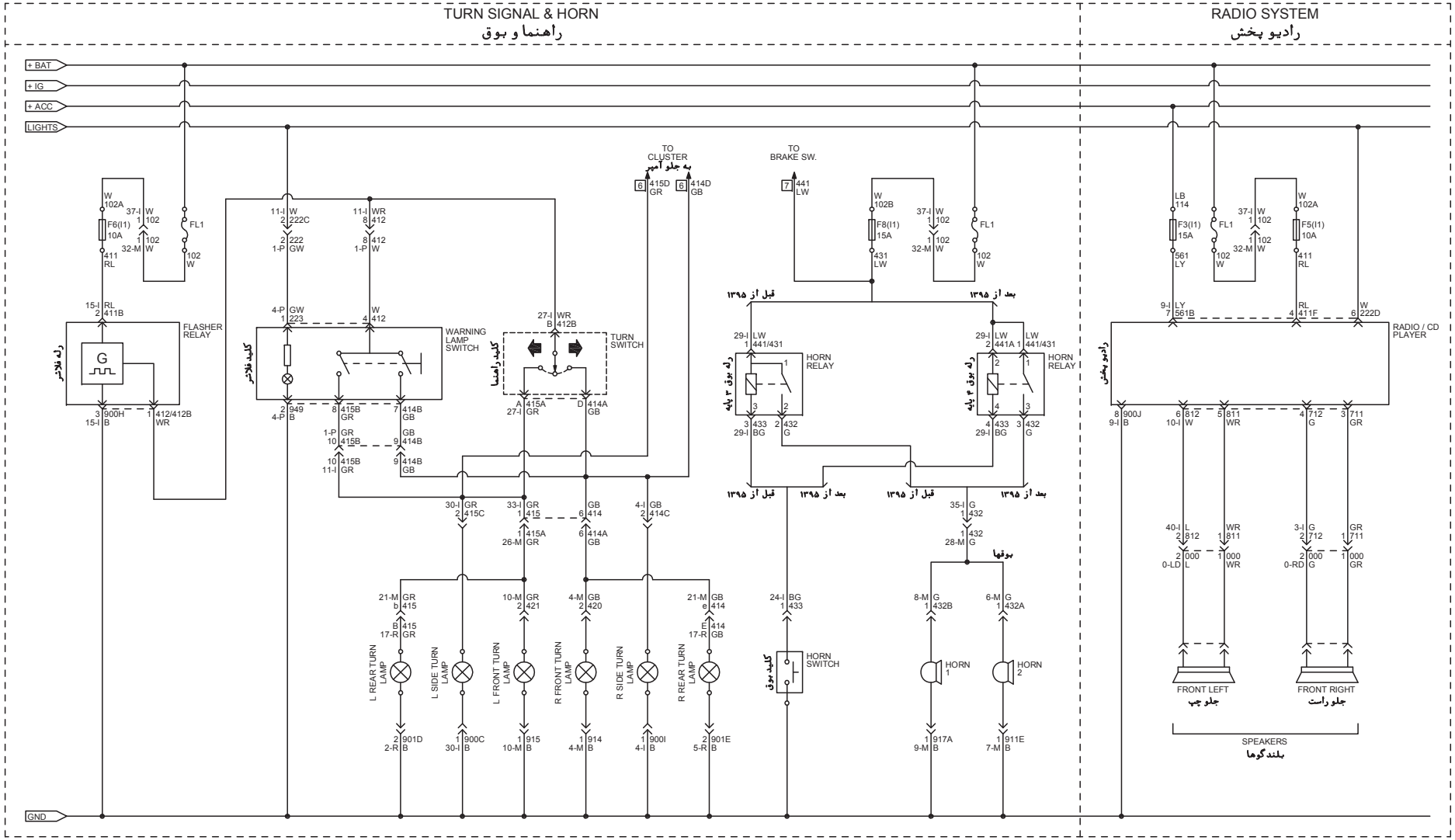

M.R.M