www.digitalkhodro.org

ND EEV

نیسان دیزل

ELECTRICAL DIAGRAM

دیاگرام الکتریکی

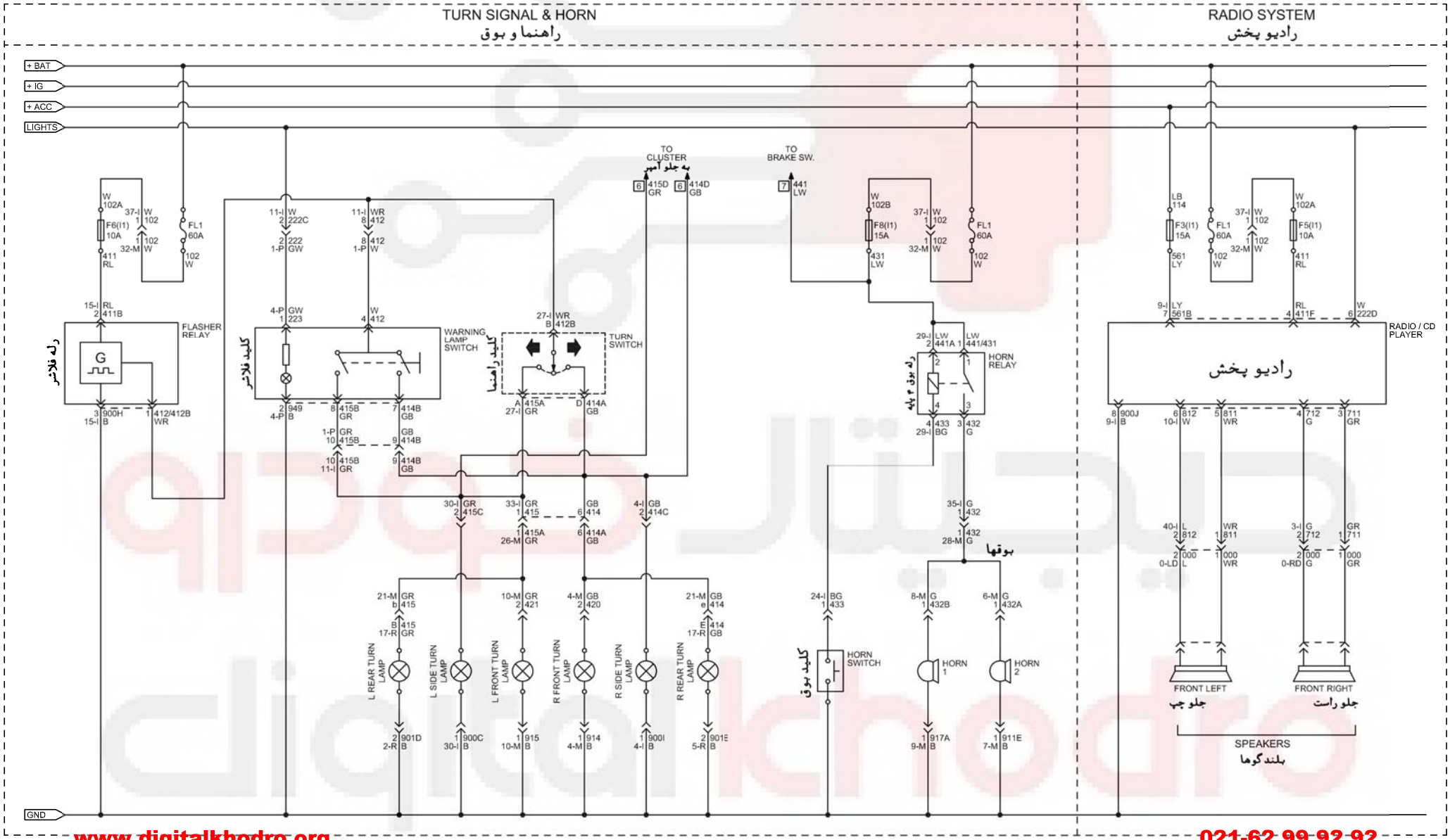

www.digitalkhodro.org

021-62 99 92 92